# CLIO MC, Primary, Secondary Cavity Servo Block Diagram (20060817)

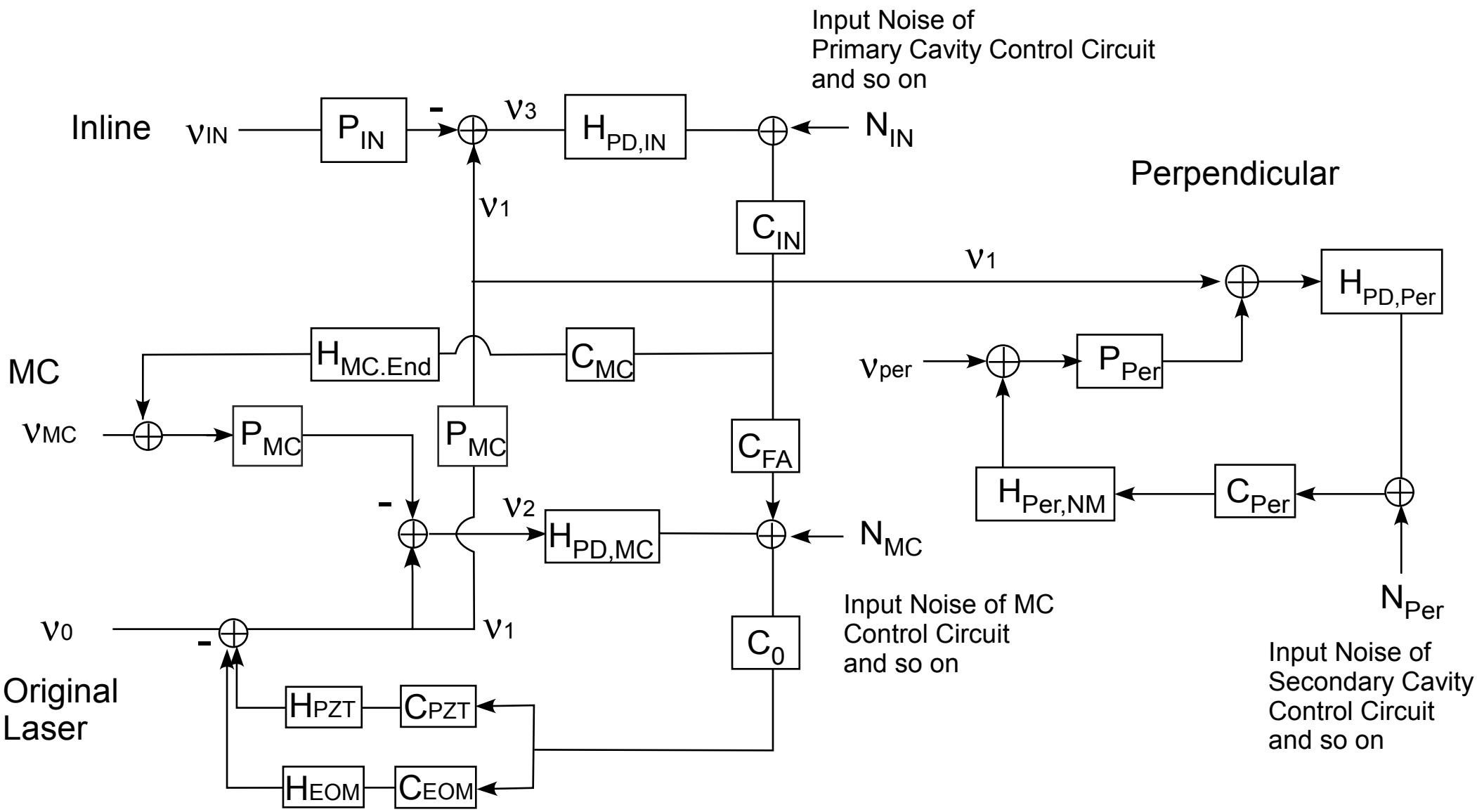


注意：$P_{In,Per,MC}$は、重力波への応答であって、単に共振器ポールのみを表すものではない。